US. EMBASSY PANAMA
FACILITIES MANAGEMENT

CMR
WATERLINE & LANDSCAPING

STATEMENT OF WORK DRAWINGS

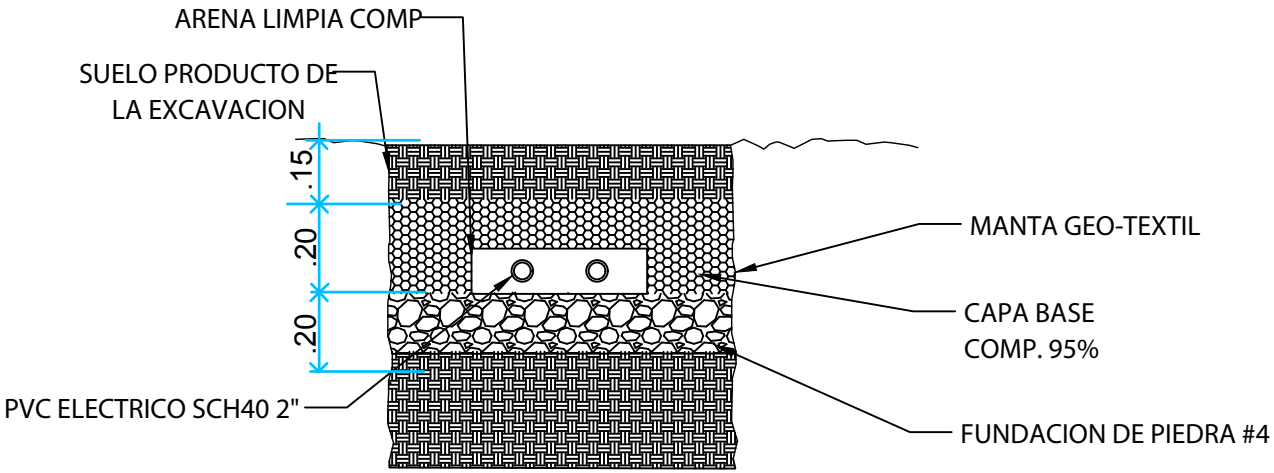

D – 1

SOTERRADO DE TUBERIAS

SIN ESCALA

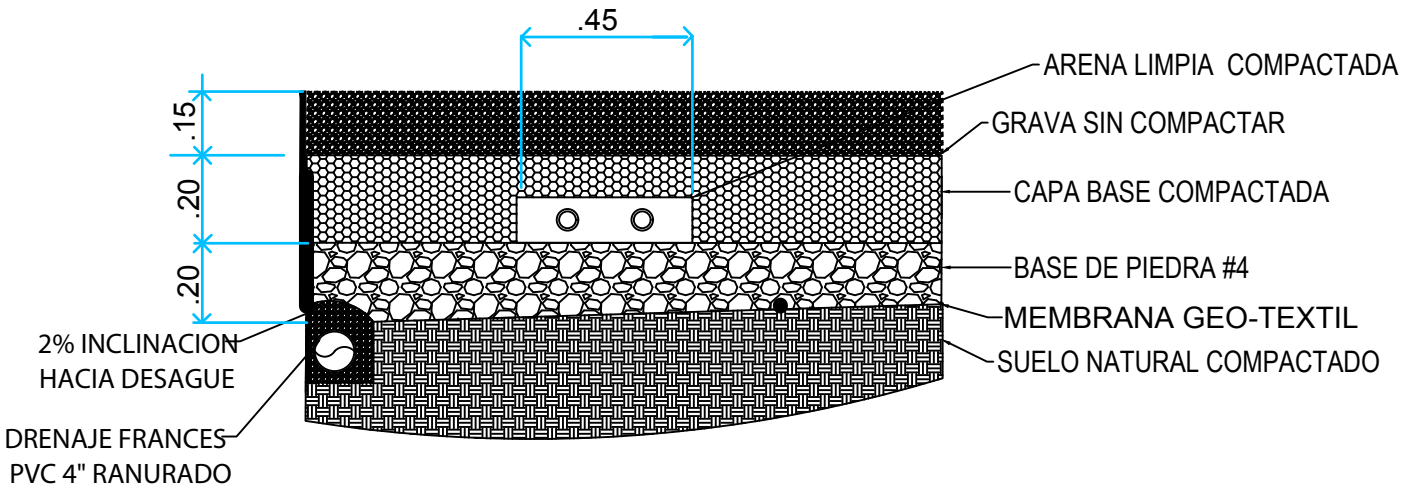

D – 2

CAMINO DE GRAVA FINA

SIN ESCALA

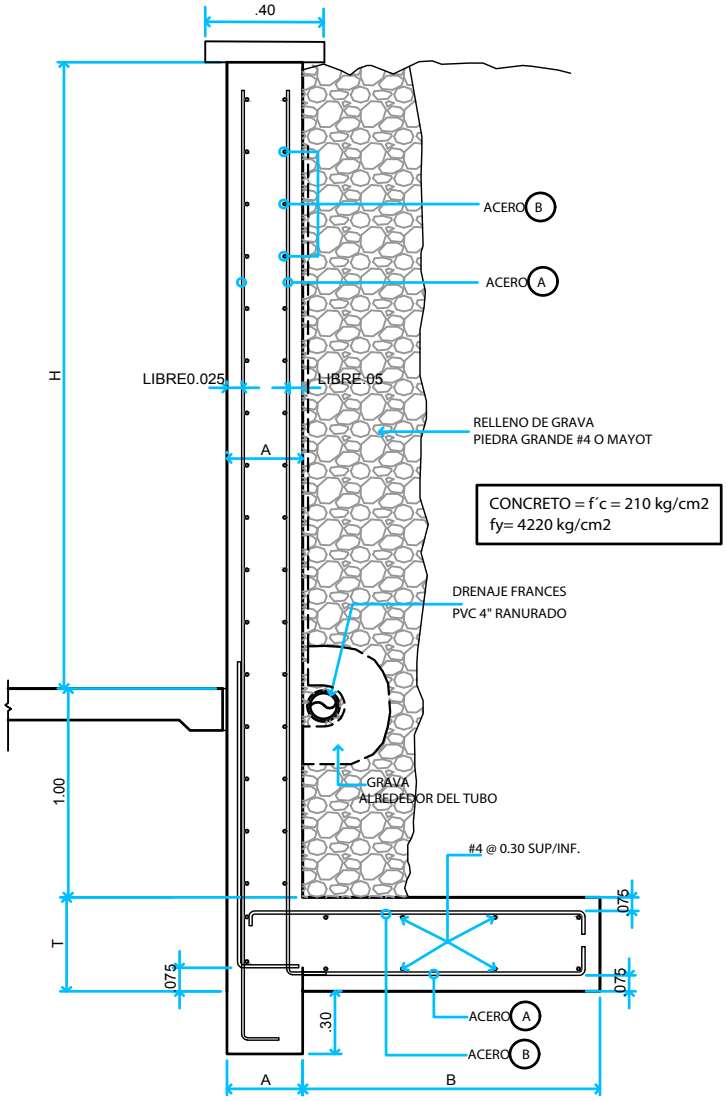

D – 3

MURO DE CONTENCION

ESCALA 1:20

CUADRO DE MUROS EN CANTO LIBRE						
H (m)	A (m)	B (m)	T (m)	BARRAS A	BARRAS B	BARRAS C
0.60	0.15	0.25	0.25	#4 @ 0.45	#3 @ 0.20	
0.90	0.15	0.40	0.25	#4 @ 0.45	#3 @ 0.20	
1.20	0.15	0.55	0.25	#4 @ 0.45	#3 @ 0.20	
1.50	0.20	0.65	0.30	#4 @ 0.30	#4 @ 0.30	
1.80	0.20	0.80	0.30	#4 @ 0.25	#4 @ 0.30	
2.10	0.20	1.00	0.30	#5 @ 0.25	#4 @ 0.30	

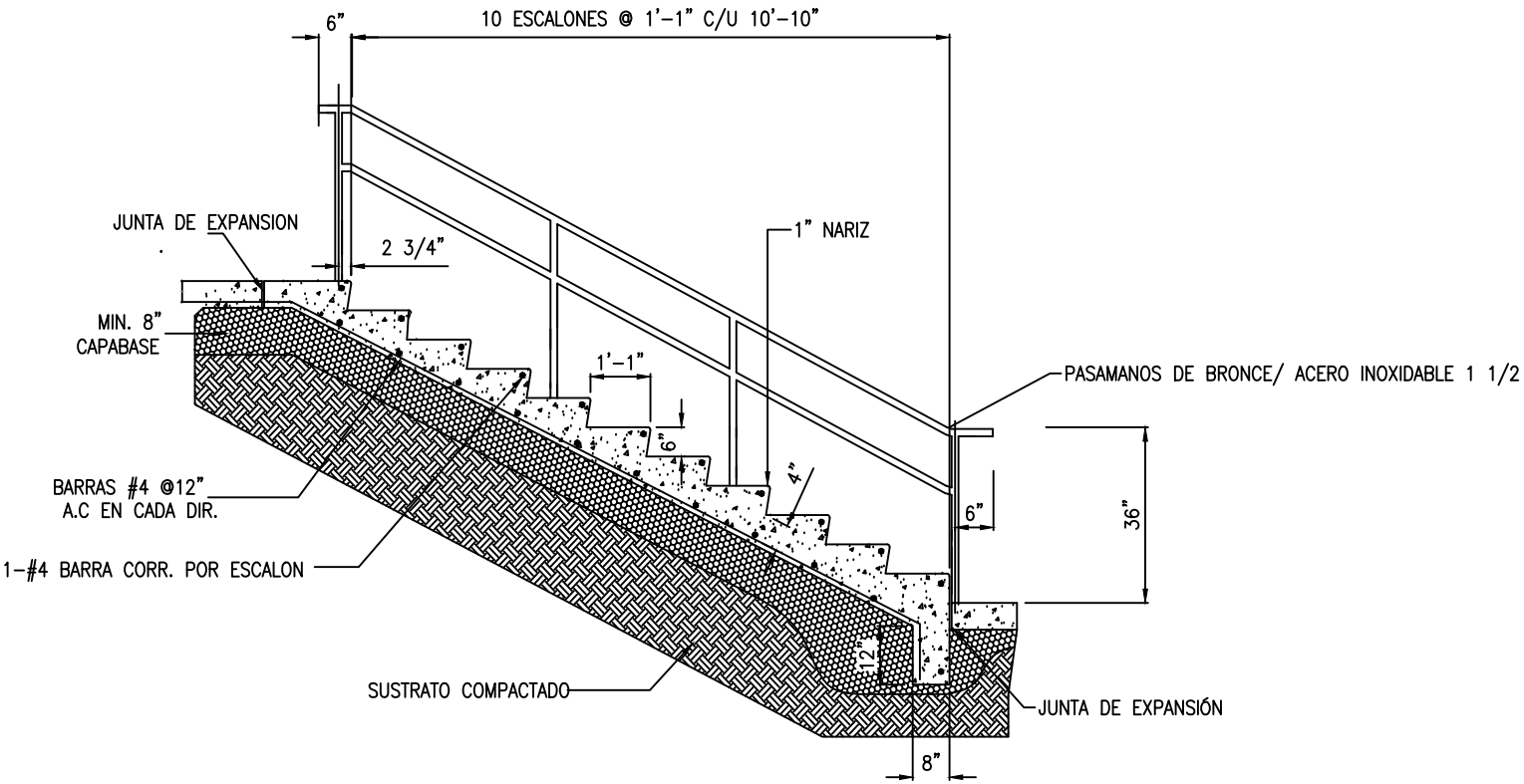

D-4 SECCIÓN DE ESCALERA DE CONCRETO

SIN ESCALA

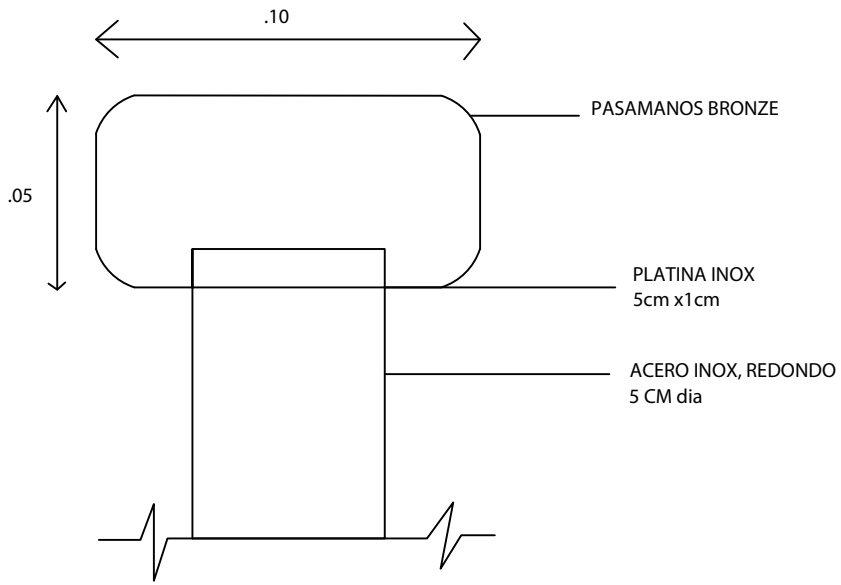

D – 5 SECCIÓN DE PASAMANOS BRONCE/INOX

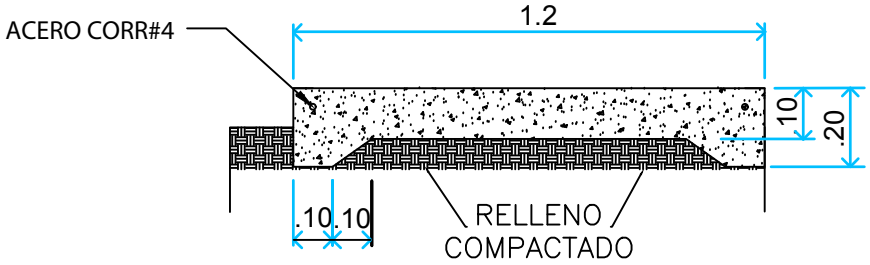

D – 6

SECCIÓN DE ACERA

ESCALA 1:20

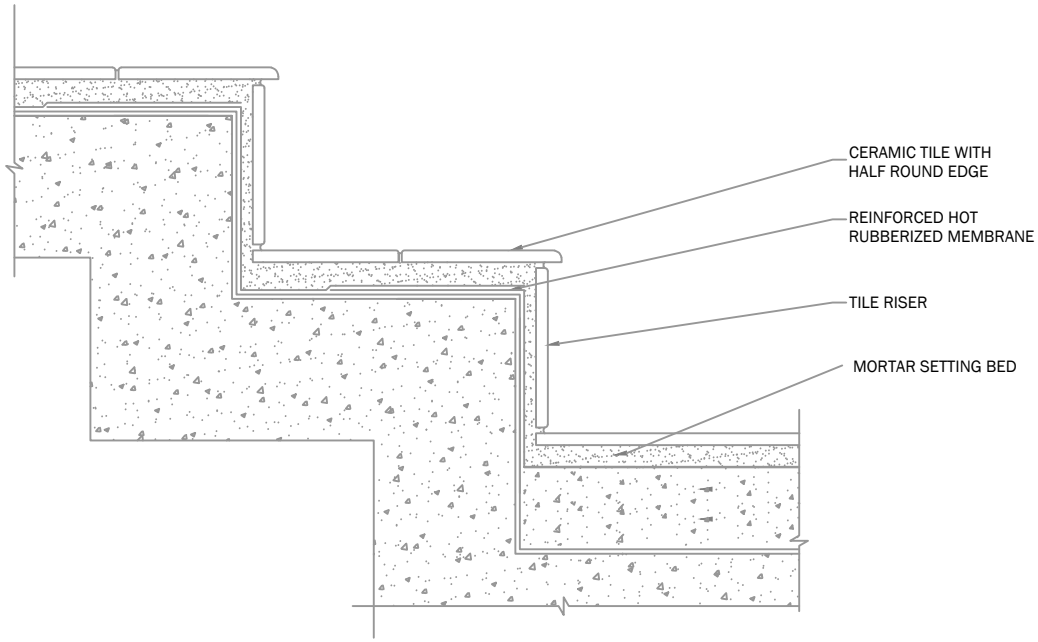

D–7 DETALLE DE INSTALACIÓN DE CERAMICA

ESCALA 1:20

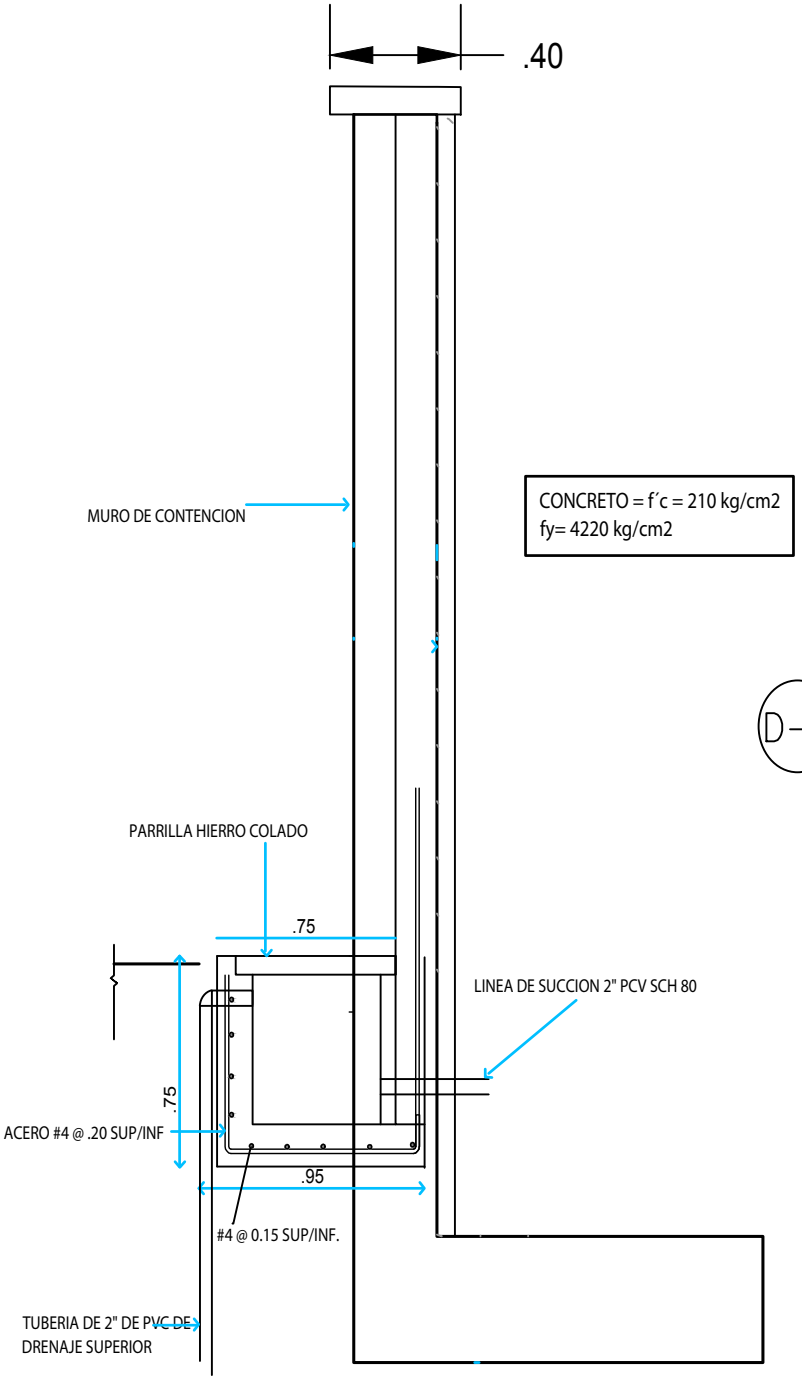

CONCRETO = f´c = 210 kg/cm2
fy= 4220 kg/cm2

D-8

RECOLECTOR DE AGUA PARA CASCADA

SIN ESCALA

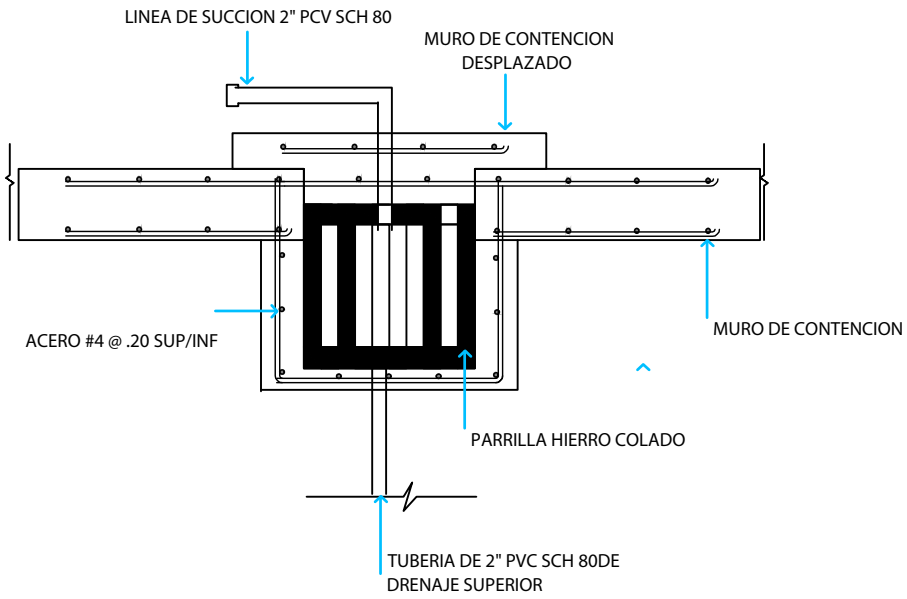

D-9

RECOLECTOR DE AGUA PARA CASCADA

SIN ESCALA

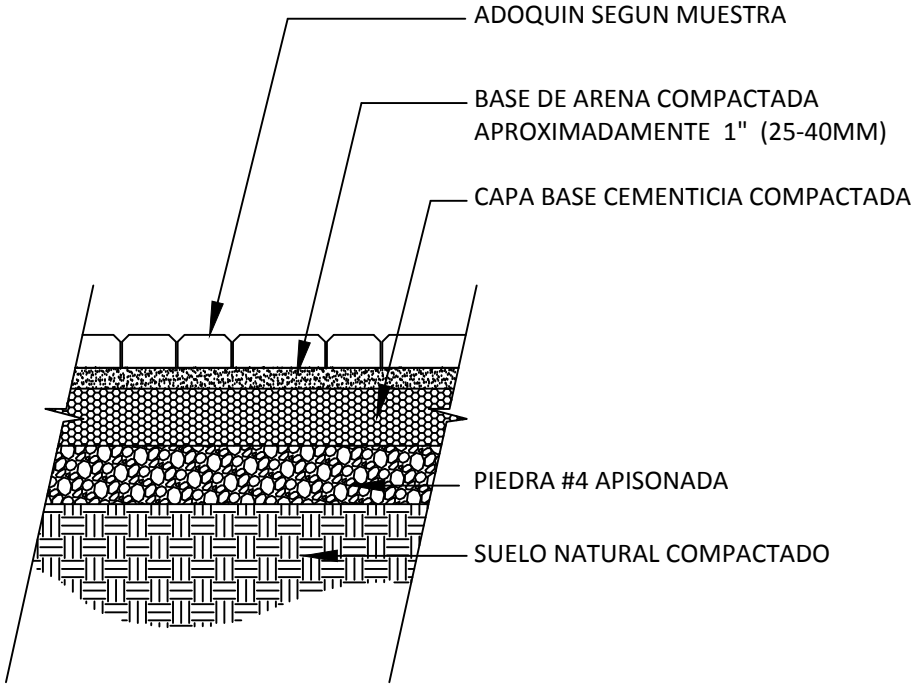

D10 SECCIÓN DE CAMINO DE ADOQUINES

SIN ESCALA

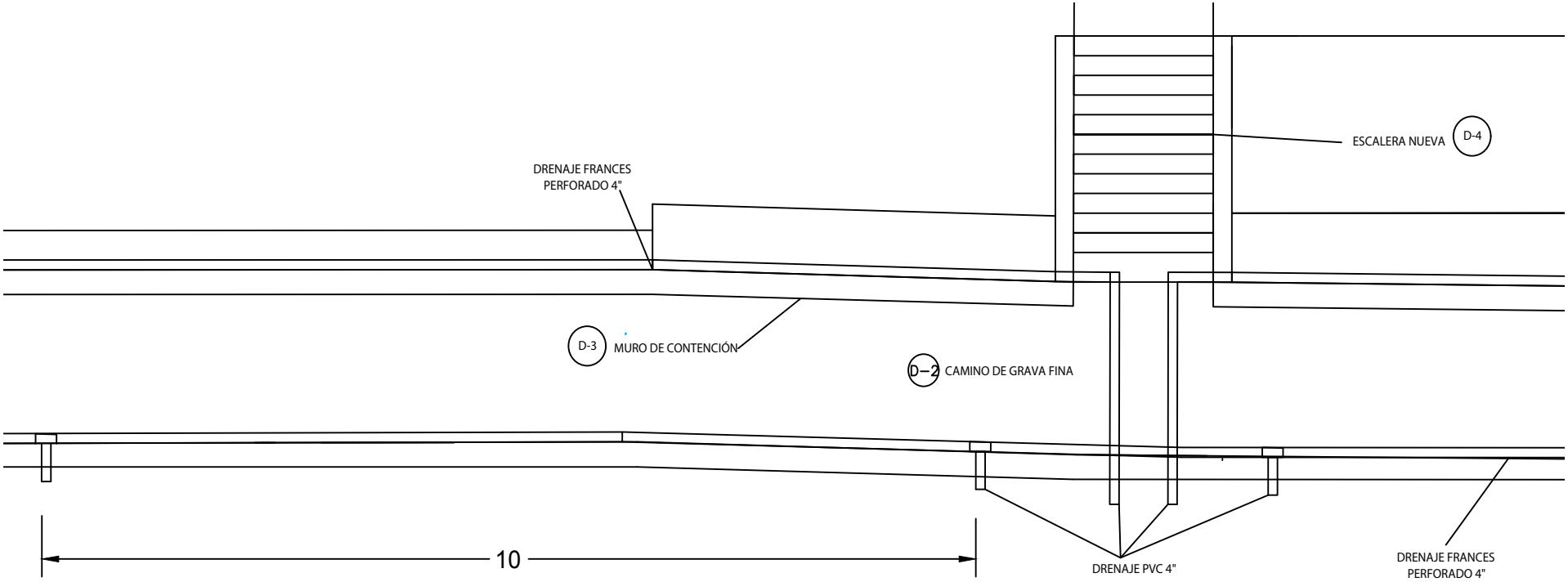

D11

PLANTA DE DRENAJES

SIN ESCALA

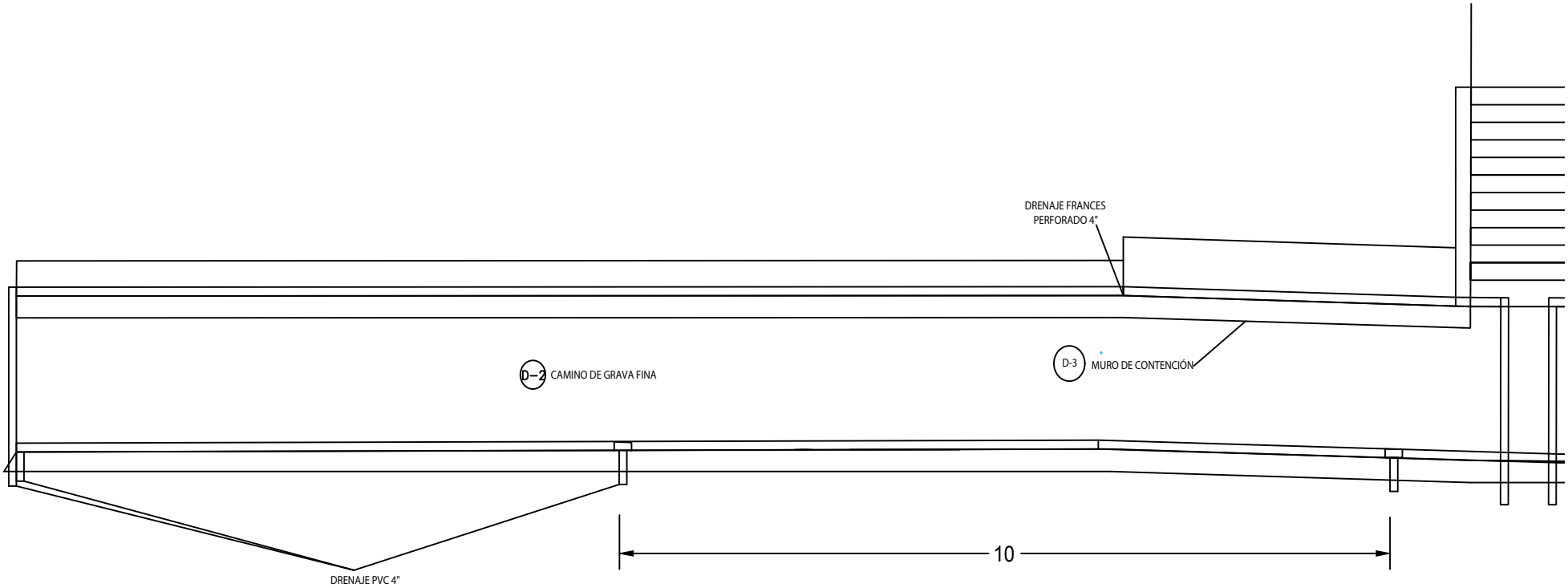

D11 PLANTA DE DRENAJES

SIN ESCALA

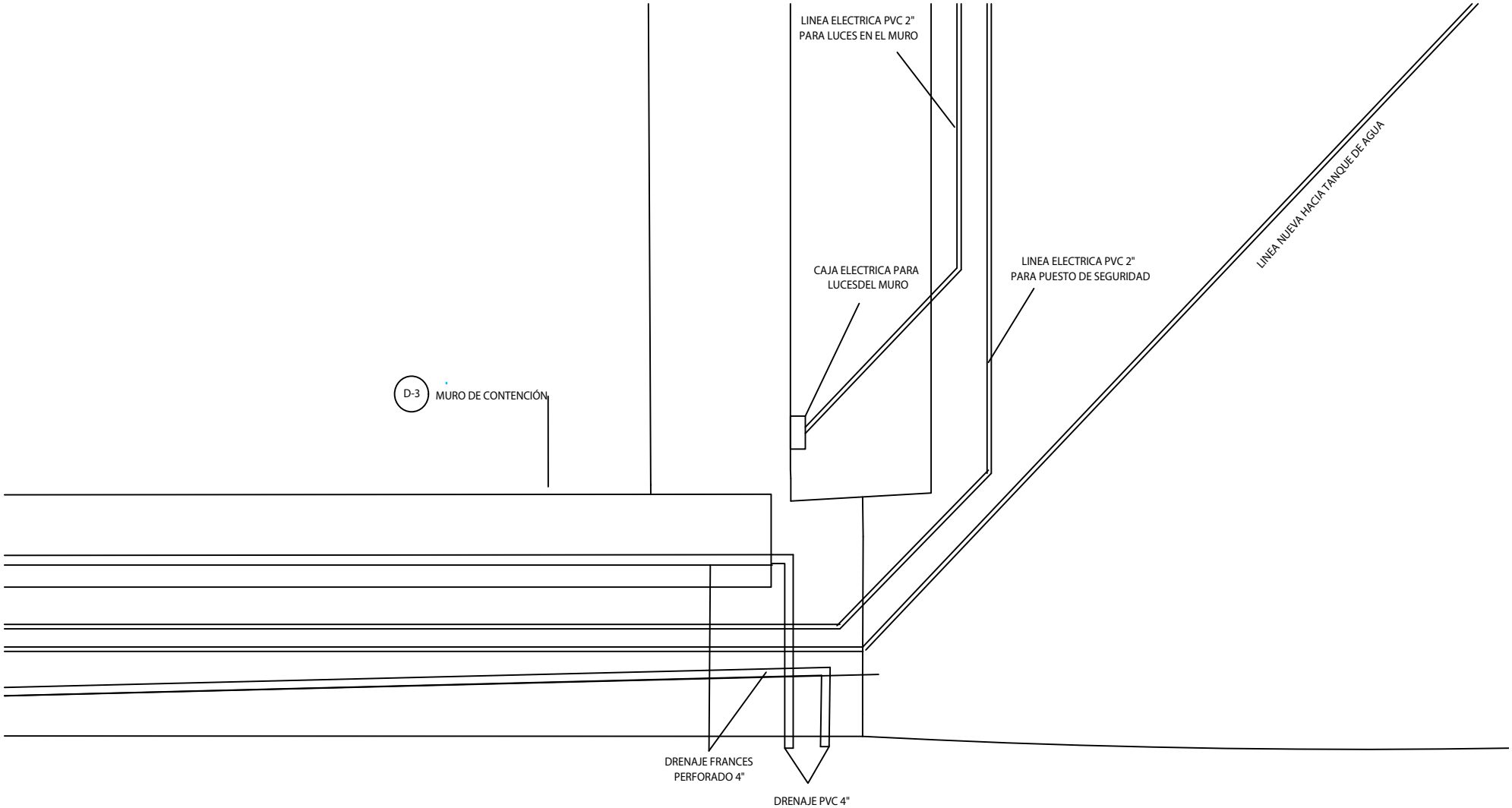
LINEA ELECTRICA PVC 2"
PARA LUCES EN EL MURO
LINEA NUEVA HACIA TANQUE DE AGUA
CAJA ELECTRICA PARA
LUCESDEL MURO
LINEA ELECTRICA PVC 2"
PARA PUESTO DE SEGURIDAD
D-3
MURO DE CONTENCIÓN
DRENAJE FRANCES
PERFORADO 4"
DRENAJE PVC 4"

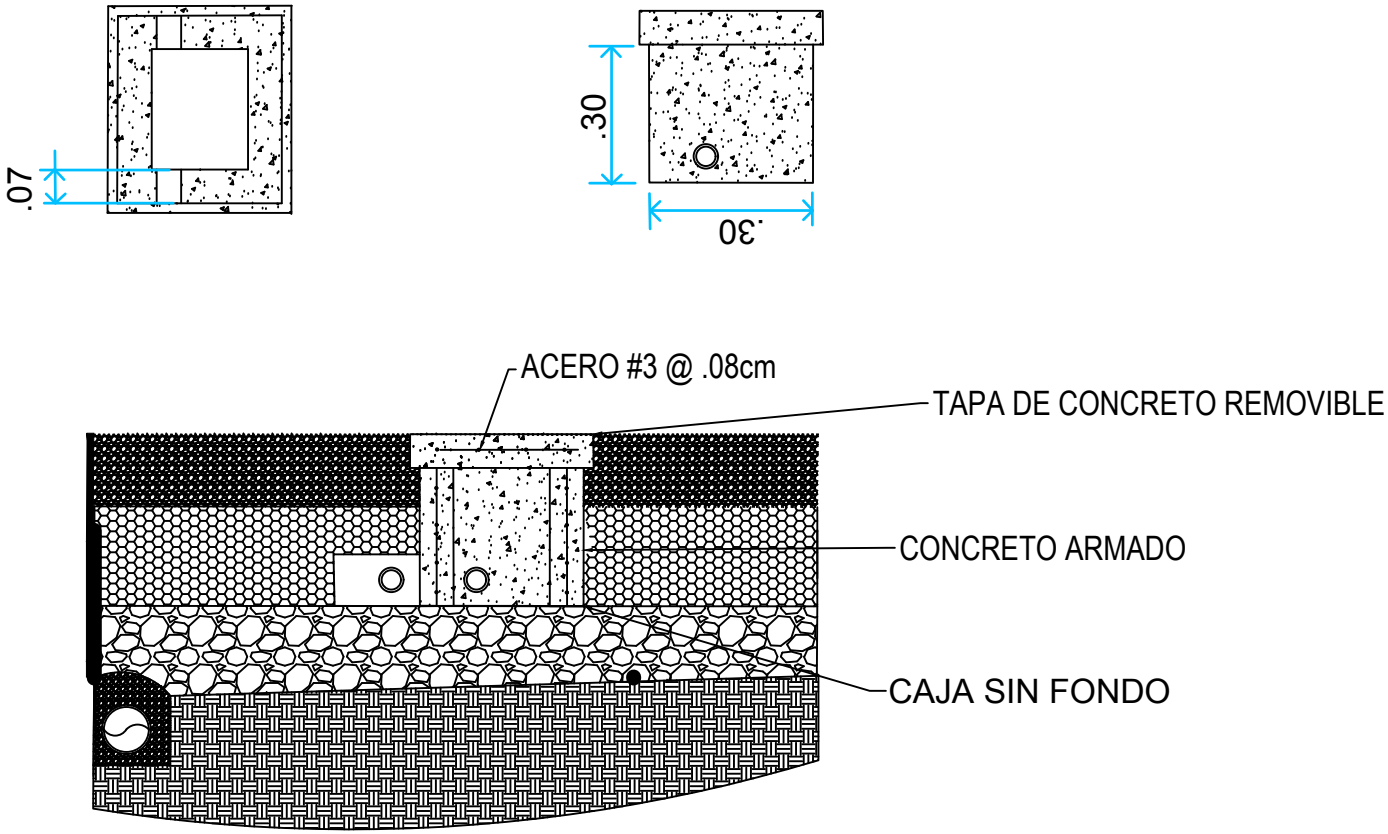

D12

CAJA ELECTRICA DE CONCRETO

SIN ESCALA